Uhlmann & Zacher

CX6172/4

Clex prime
Poignée de porte électronique

Manuel d'utilisation et de montage

Impression

Manuel d'utilisation et de montage
Poignée de porte électronique CX6172/4

Numéro de document : 0740

Version : 1.44

Statut : 23.06.2021

Fabricant

Uhlmann & Zacher GmbH
Gutenbergstr. 2–4
97297 Waldbuettelbrunn
Allemagne
Tél. : +49 931 40672-0
Courriel : contact@UundZ.de
http://www.UundZ.com

Ce manuel d'utilisation et de montage est protégé par copyright. Les informations contenues dans ce manuel ne doivent pas être reproduites, distribuées ou utilisées à des fins de concurrence ou partagées avec des tiers. Il est également interdit de fabriquer des composants en utilisant ce manuel sans autorisation écrite préalable.

Table des Matières

1 À propos de ce document 5
1.1 Avertissements 5
1.2 Symboles 5

2 Sécurité 6
2.1 Utilisation appropriée 6
2.2 Utilisation inappropriée 6
2.3 Consignes générales de sécurité 6

3 Description du produit 7
3.1 Description fonctionnelle 7
3.2 Conception 11
3.3 Versions 14
3.4 Caractéristiques techniques 15
3.5 Normes 19
3.6 Accessoires de gestion 20

4 Montage 21
4.1 Consignes de montage 21
4.2 Montage 22

5 Mise en service 34
5.1 Gérer le système de verrouillage 34
5.2 Configurer la poignée de porte 34

6 Exploitation 35
6.1 Réveil automatique 35
6.2 Ouvrir la porte 35
6.3 Faire basculer la poignée de porte 36
6.4 Signaux 37

7 Nettoyage et entretien 39
7.1 Nettoyage 39
7.2 Entretien 39

8 Défauts lors de l'exploitation 42
8.1 Indications de défaut 42

9 Démontage et Élimination 43
9.1 Démontage 43
9.2 Élimination 45

10 FAQ 46
10.1 La poignée de porte ne passe pas en position de repos 46
10.2 La porte ne s'ouvre pas même si le moteur tourne 46

11 Glossaire 47

1 À propos de ce document

Ce manuel d'utilisation et de montage décrit la poignée de porte électronique Clex prime (en bref : CX6172) et la béquille de porte électronique (en bref : CX6174). Il fait partie du produit et contient des informations importantes nécessaires au bon fonctionnement et à la maintenance.

Ce manuel d'utilisation et de montage est valable pour toutes les versions de CX6172 et CX6174 et est destiné aux techniciens, qui sont chargés du montage et du démontage, ainsi qu'aux utilisateurs finaux.

- Lisez attentivement ce manuel d'utilisation et de montage pour une utilisation sans problème et sûre et suivez les instructions qui s'y trouvent avant d'utiliser la poignée de porte.
- Conservez le manuel d'utilisation et de montage dans un endroit sûr.
- Après l'installation, remettez le manuel au client final et assurez-vous que le client est familier avec son utilisation.

Uhlmann & Zacher GmbH n'accepte aucune responsabilité pour les perturbations ou les dangers comme le manque d'accès au personnel blessé, les dysfonctionnements, l'endommagement des biens ou d'autres dommages découlant de la non-conformité avec le présent manuel d'utilisation et de montage ou à cause des poignées de porte mal configurées.

- Si vous avez encore des doutes après avoir lu ce manuel d'utilisation et de montage, veuillez contacter directement votre concessionnaire ou Uhlmann & Zacher GmbH.

1.1 Avertissements

Les avertissements mettent en garde contre les dangers pouvant survenir lors de l'utilisation de la poignée de porte. Il y a deux niveaux d'avertissements qui peuvent être identifiés en fonction du mot signalétique :

Mot signalétique	Signification
AVERTISSEMENT	Indique un danger à faible risque pouvant entraîner des blessures légères ou modérées s'il n'est pas évité.
ATTENTION	Indique un danger qui entraîne des dommages matériels.

1.2 Symboles

Les symboles suivants peuvent être utilisés dans ce manuel :

- Ce symbole indique une instruction d'utilisation que l'utilisateur doit suivre.
- Ce symbole indique une entrée dans une liste.

Ce symbole indique les informations utiles et importantes.

2 Sécurité

2.1 Utilisation appropriée

La poignée de porte électronique CX6172/4 est destinée à être installée dans les portes des immeubles et à ouvrir les portes. Elle est compatible avec les normes européennes d'usage courant pour les systèmes de verrouillage. Le CX6172/4 peut être utilisé à l'intérieur comme à l'extérieur (selon la version du produit).

Les différentes versions lui permettent d'être utilisée dans toutes les portes courantes telles que les portes en bois, en acier et en aluminium aussi bien que les portes à l'encadrement étroit avec un retourné de plus de 18 mm (selon la version du produit).

L'assemblage doit être effectué uniquement par des techniciens qualifiés. Seuls les composants approuvés par Uhlmann & Zacher doivent être utilisés pour l'installation et la maintenance.

Toute autre utilisation est considérée comme étant inappropriée et peut entraîner des dommages matériels ou même des blessures corporelles.

2.2 Utilisation inappropriée

Le CX6172/4 ne doit pas être utilisé pour bloquer des personnes ou des animaux, ainsi que des fournitures nécessaires en cas d'urgence (par exemple, défibrillateur, médicaments d'urgence, extincteurs, etc.).

Le CX6172/4 ne doit pas être utilisé dans un environnement potentiellement explosif.

Les versions spécialement approuvées qui sont prévues à cet effet doivent être installées et utilisées dans les portes coupe-feu et pare-fumée et les verrous de sortie de secours. Les règlements applicables doivent être suivis.

Le CX6172/4 ne doit pas être utilisé si le boîtier ou l'électronique est endommagé Les modifications ou les réaménagements du produit ne sont pas autorisés Le module de commande ne doit pas être utilisé en dehors des spécifications données.

Le CX6172/4 ne doit pas être utilisé dans les portes qui ne s'ouvrent pas librement ou dans les portes ou les boîtiers de verrou endommagés. Le produit ne doit pas être utilisé comme une cale contre les obstacles.

2.3 Consignes générales de sécurité

Suivez ces consignes de sécurité élémentaires lorsque vous utilisez la poignée de porte :

- L'installation et le remplacement de la pile ne doivent être effectués que par des techniciens qualifiés conformément aux instructions spécifiées dans ce manuel d'utilisation et de montage.
- N'utilisez pas les poignées de porte dans des zones potentiellement explosives.
- Ne faites aucune modification sur les poignées de porte, à l'exception de celles décrites dans le présent manuel d'utilisation et de montage.
- N'appliquez pas la peinture ou l'acide sur les poignées de porte.
- Ne chauffez pas la poignée de porte ou la pile au-delà de la température de stockage précisée.
- N'utilisez que les pièces de rechange et les accessoires de chez Uhlmann & Zacher pour éviter les dysfonctionnements et les endommagements.
- N'utilisez que les piles fournies par Uhlmann & Zacher.

3 Description du produit

3.1 Description fonctionnelle

La poignée de porte électronique CX6172/4 est un produit dans le système Clex prime. L'unité de lecture, l'électronique de communication, le système mécanique et l'alimentation électrique sont intégrés dans la poignée de porte.

Différents porteurs de transpondeur peuvent être utilisés en tant que clé dans le CX6172/4, par exemple, les cartes ISO ou les porte-clé.

Le CX6172/4 possède les propriétés de système suivantes :

- Jusqu'à 60 000 autorisations de clé/de verrouillage peuvent être stockées
- Jusqu'à 512 évènements peuvent être enregistrés dans la béquille
- Jusqu'à 32 jours fériés peuvent être configurés
- Changement automatique d'heure d'été et d'heure d'hiver
- 5 296 groupes de verrouillage
- L'engagement permanent possible sans consommation électrique supplémentaire
- Jusqu'à 20 différentes temporisations peuvent être programmées pour une activation quotidienne (engagement permanent automatique)
- La durée d'engagement peut être programmée de 1 à 15 secondes
- Peut être connecté au module IDS CX6934
- Pré-configuré par défaut pour le réseautage sans fil à 868 MHz
- La béquille intérieure à fixation mécanique (seulement cas d'autorisation électronique d'un côté)
- Différentes formes de poignée de porte disponibles
- Convient à toutes les portes ayant une épaisseur de 30 mm à 110 mm
- Les épaisseurs carrées de 7 mm, 8 mm, 8,5 mm, 9 mm et 10 mm sont disponibles
- Aucun câblage requis
- Peut être combiné avec d'autres systèmes (par exemple Clex private)
- Les versions pour le transpondeur HITAG 1, MIFARE® et LEGIC ® peuvent être fournies

3.1.1 Autorisations

Droits d'accès en groupe

Il y a jusqu'à 296 groupes dans le système de verrouillage Clex prime. Lorsqu'une poignée de porte est un membre d'un ou de plusieurs de ces groupes, toutes les clés qui sont également membres de ce groupe sont autorisées à ouvrir la poignée de porte à condition que les autorisations de la clé ne soient pas limitées par la configuration des fuseaux horaires.

Droits d'accès de groupes supplémentaires

En plus des groupes normaux, il existe 5 000 autres groupes dans le système de verrouillage Clex prime. Chaque clé peut être membre de jusqu'à 16 de ces autres groupes.

Autorisations individuelles

Une autorisation individuelle permet à une clé d'exploiter une poignée de porte. En fonction du type de clé (en écriture, en lecture seule), les autorisations individuelles sont soit stockées sur la clé (jusqu'à 16 autorisations individuelles par clé) ou dans la poignée de porte (jusqu'à 60 000 autorisations individuelles).

Autorisation de basculement (engagement permanent)

Les clés munies d'autorisation de bascule peuvent engager une poignée de porte de manière permanente, et la porte peut être ouverte même sans la clé.

Groupe à Quatre Yeux

On utilise le groupe quatre yeux pour ouvrir une poignée de porte seulement lorsque deux différentes clés sont présentées, dont une doit être membre du groupe quatre yeux et l'autre doit avoir l'autorisation normale pour la poignée de porte. Quel groupe est défini comme le groupe quatre yeux peut être configuré pour chaque poignée de porte.

Groupe de système de détection d'intrusion (IDS)

En combinaison avec un module IDS CX6934, la poignée de porte peut être utilisée pour activer ou désactiver le système de détection d'intrusion (IDS). Pour cela il est nécessaire de définir un groupe (groupe IDS) dans la poignée de porte qui est autorisé à activer / désactiver l'IDS.

En outre, un groupe de pompiers peut être défini, qui est toujours autorisé à ouvrir la porte indépendamment de l'état du système de détection d'intrusion. Contrairement aux droits d'accès de groupe des pompiers, l'état de commutation du système de détection d'intrusion est d'abord interrogé pour tous les autres droits d'accès de groupe avant d'accorder le droit d'accès.

3.1.2 Fuseaux horaires

Vous pouvez restreindre le droit d'accès au verrouillage en termes d'horaires en utilisant un fuseau horaire. La restriction horaire ainsi que les autorisations de verrouillage sont programmées dans la clé dans le système Clex prime.

Les restrictions horaires suivantes sont possibles :

- Intervalle total
- Intervalle journalier
- Horaire hebdomadaire
- Jours fériés
- Fuseaux horaires spéciaux

Pour des informations détaillées sur différents fuseaux horaires, veuillez vous reporter au manuel du logiciel Keyvi.

3.1.3 Date d'expiration automatique

En utilisant la date d'expiration automatique, il est possible de restreindre la validité d'une clé quel que soit le fuseau horaire applicable à cette clé.

Pour des informations détaillées sur la date d'expiration automatique, veuillez vous reporter au manuel du logiciel Keyvi.

3.1.4 Réseau radio

Si un réseau radio correspondant est installé dans l'immeuble, la poignée de porte CX6172/4 peut être intégrée à ce réseau. Les fonctions suivantes pourront alors être exécutées via la radio :

- Programmation des droits d'accès
- Modification des droits d'accès
- Configuration des fuseaux horaires / circuits de temporisation
- Lecture du journal des évènements
- Engagement de la poignée de porte (pour la durée définie par la durée du verrouillage)
- Affichage des messages de pile et d'entretien
- Lecture de la valeur de la pile
- Mise à jour FW

3.1.5 Retours de clé

Même pour les poignées de porte exploitées hors ligne, il existe une option pour transmettre l'état de la pile de la poignée de porte au logiciel de gestion Keyvi.

Pour faire cela, l'état de la pile des 16 poignées de porte exploitées le plus récemment est stocké sur la clé. Les informations de l'état de la pile sont transmises à Keyvi et supprimées de la clé si la clé est lue par un poste de programmation automatique ou une station de programmation. Un pré-requis veut que la clé aurait dû être préparée pour écrire les informations et que l'option *Retours de clé* doit être configurée dans la poignée de porte.

Le *Retour de clé* ne peut être utilisé qu'avec les transpondeurs de type MIFARE ® et LEGIC® advant.

3.1.6 Gestion de la pile

La poignée de porte électronique CX6172/4 est proposée avec un système de gestion de piles qui indique le besoin de remplacement de piles au moyen des signaux visuels et sonores lorsque la puissance de la pile diminue (perte de capacité) lors des 1 000 dernières opérations de la pile (voir le chapitre 7.2.1 Remplacement de la pile).

Ces signaux sont émis en deux phases :

Phase 1 Le changement de la pile va bientôt être nécessaire.

Si une clé autorisée est présentée devant l'unité de lecture, l'engagement de la poignée de porte s'accompagne du clignotement d'une lumière rouge (5 fois) et de 5 signaux sonores courts.

Phase 2 Le changement de la pile est immédiatement nécessaire.

Si une clé autorisée est présentée devant l'unité de lecture, les voyants LED rouges clignotent (5 fois) accompagnés de 5 signaux sonores courts. L'engagement de la poignée de porte est retardé de 5 secondes pendant lesquelles les voyants LED verts clignotent.

Les données d'accès, le journal des événements, les paramètres de la poignée de porte et l'heure sont stockés dans la mémoire non volatile et conservés même en l'absence d'alimentation, par exemple lors du changement de piles ou si la pile se décharge complètement. L'heure est écrite dans la mémoire non volatile une fois toutes les 30 minutes. Si l'alimentation reste éteinte, l'horloge s'arrête après quelques secondes et recommence à marcher à partir de la dernière valeur stockée une fois que l'alimentation est rétablie.

3.1.7 Journal des événements

Les 512 derniers évènements de la poignée de porte sont stockés dans le journal des évènements.

Les évènements suivants sont enregistrés :

- Non-autorisé
- Autorisé
- Ouverture de service
- Circuit de temporisation ouvert
- Circuit de temporisation fermé
- Réinitialisation
- Heure d'été activée
- Heure d'été désactivée
- Erreur de couplage
- Pile Ok
- Pile faible Phase 1 :
- Pile faible Phase 2 :
- Manipulation
- Basculement désactivé
- Basculement activée
- Position inconnue
- Mode de service
- Diagnostic radio
- Réveil automatique désactivé
- Ouverture sans fil pas OK
- Ouverture sans fil OK

Les informations suivantes sont enregistrées pour chaque évènement : Code d'évènement, date, heure, code de clé, le cas échéant.

La journalisation des évènements peut être activée ou désactivée pour chaque poignée de porte individuellement, afin de se conformer aux directives spécifiques sur la confidentialité des données.

Le journal des évènements peut être lu à l'aide de la station de déploiement CX6510 ou à l'aide de ClexTouch CX6522. Si la poignée de porte est située dans un réseau radio Keyvi, elle peut être lue également via radio.

3.2 Conception

3.2.1 Autorisation électronique d'un côté

Rosette circulaire

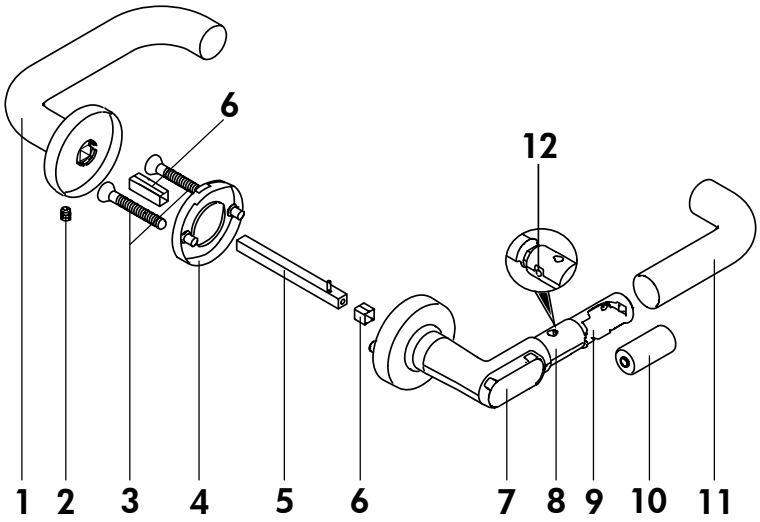

Rosette ovale

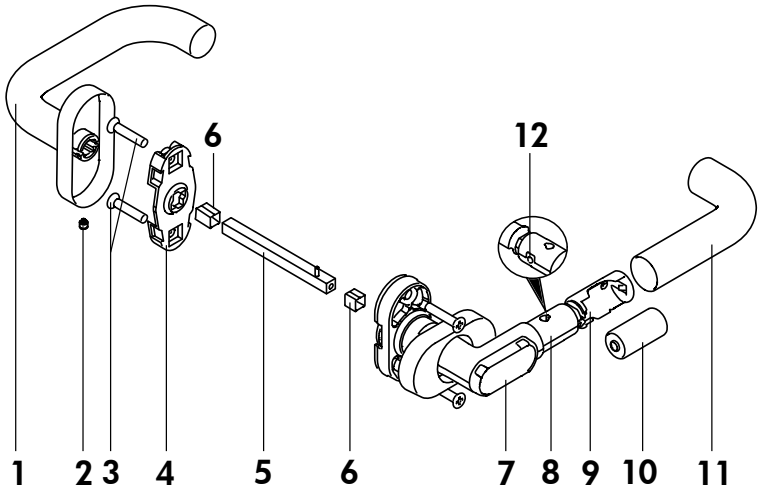

1	Poignée de porte mécanique	7	Unité de lecture
2	Vis de calage	8	Poignée de porte électronique
3	Vis de montage	9	Compartiment de la pile
4	Support de la poignée de porte (avec douille à baïonnette)	10	Pile
5	Broche carrée avec calage à spirale	11	Manchon de préhension
6	Manchon de serrage (seulement pour la broche carrée de 7 mm)	12	Vis sans tête pour le manchon de préhension

Plaque longue étroite

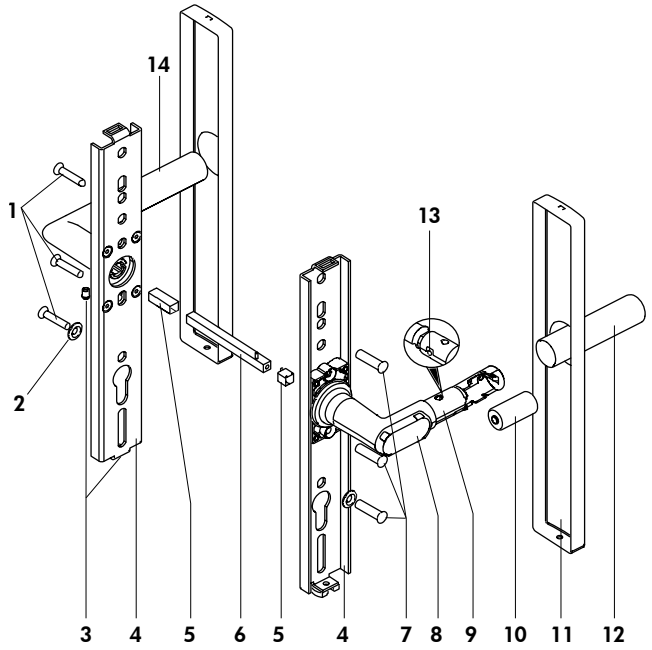

Plaque longue large

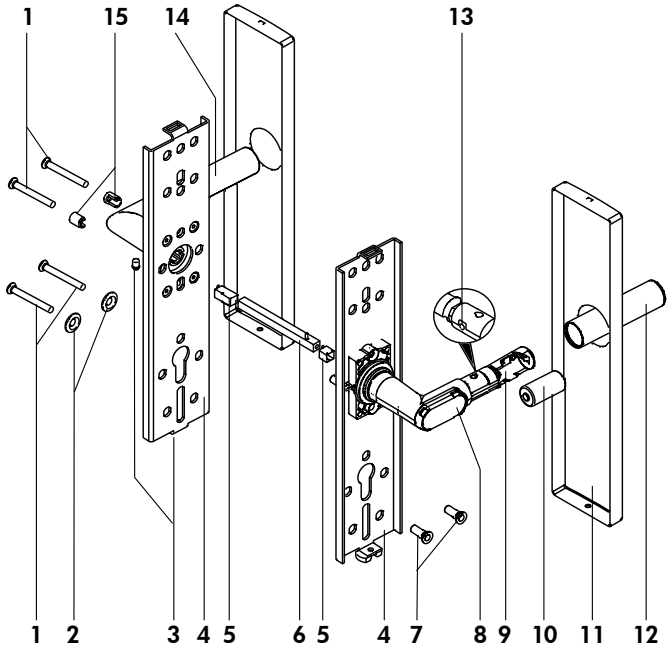

1	Vis de montage	9	Poignée de porte électronique
2	Rondelles	10	Pile
3	Vis de calage	11	Couvercle de la plaque
4	Plaque de base	12	Manchon de préhension
5	Manchon de serrage (seulement pour la broche carrée de 7 mm)	13	Vis sans tête pour le manchon de préhension
6	Broche carrée avec calage à spirale	14	Poignée de porte mécanique
7	Manchons filetés	15	Manchon à vis
8	Unité de lecture		

Plaque courte

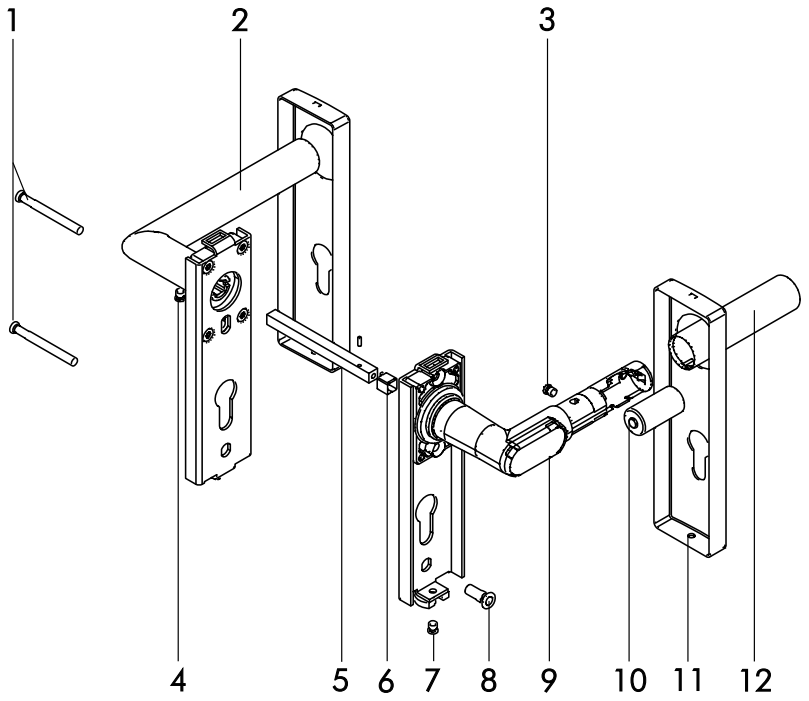

1	Vis de montage	7	Vis de calage
2	Poignée de porte mécanique	8	Manchon fileté
3	Vis sans tête pour le manchon de préhension	9	Poignée de porte électronique
4	Vis de calage	10	Pile
5	Broche carrée avec calage à spirale	11	Couvercle de la plaque
6	Manchon de serrage (seulement pour la broche carrée de 7 mm)	12	Manchon de préhension

3.2.2 Autorisation électronique des deux côtés

L'autorisation électronique des deux côtés n'est possible que dans certaines combinaisons des variantes rosette circulaire, rosette ovale, plaque longue étroite et plaque longue large.

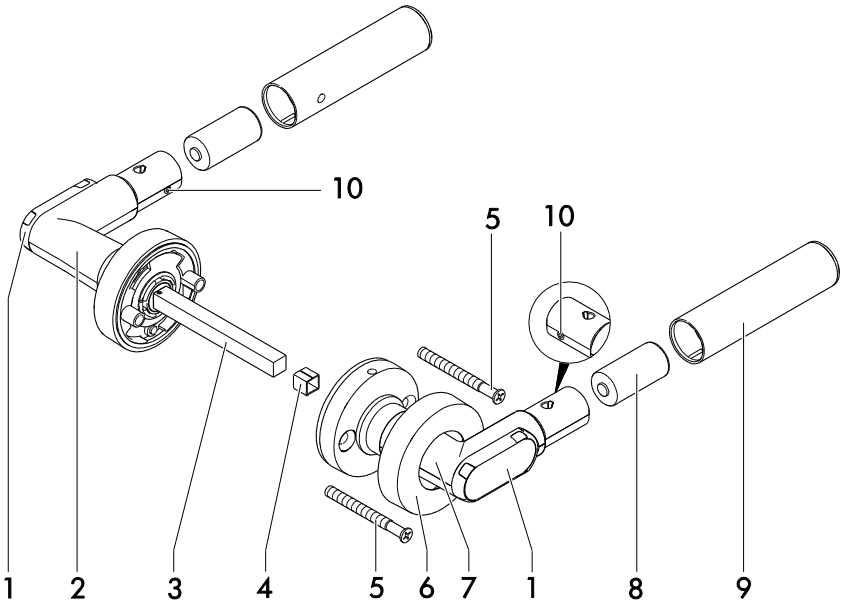

1	Unité de lecture	6	Couvercle de rosette
2	Poignée de porte électronique (à l'extérieur)	7	Poignée de porte électronique (à l'intérieur)
3	Broche carrée	8	Pile
4	Manchon de serrage (seulement pour la broche carrée de 7 mm)	9	Manchon de préhension
5	Vis de montage	10	Vis sans tête pour le manchon de préhension

3.3 Versions

Différentes formes et versions de poignée de porte sont disponibles :

- Poignées de porte en L ou en U

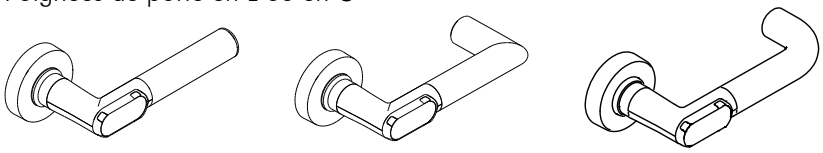

- Autorisation électronique d'un côté ou de deux côtés
- Rosette circulaire, rosette ovale, plaque longue étroite et plaque longue large
- Pour les portes avec des charnières côté droit ou côté gauche
- Convient à l'emploi à l'intérieur et à l'extérieur
- Pour les verrous de sortie de secours, les portes coupe-feu et pare-fumée
- Différents types de transpondeur : 125 kHz (HITAG/EM), MIFARE®, LEGIC®
- Différentes tailles de carré (7 mm, 8 mm, 8,5 mm, 9 mm, 10 mm)
- Version basique sans stockage de date/heure et évènement

3.4 Caractéristiques techniques

3.4.1 Caractéristiques techniques générales

Nom	Valeur
Retourné minimal	Rosette circulaire : 28 mm Rosette ovale : 18 mm Plaque longue étroite : 22 mm Plaque longue large : 33 mm
Épaisseur de la porte	30 mm à 110 mm
Poids de porte maximal	300 kg
Angle de rotation	45°
Versions de transpondeur	**Version 1 :** 125 kHz (868MHz) EM4102, EM4450, HITAG 1, Transpondeur actif (868 MHz) **Version 2 :** MIFARE® 13.56 MHz (868MHz) MIFARE® Classic, MIFARE® DESFire®, transpondeur actif (868 MHz) **Version 3 :** LEGIC® 13.56 MHz (868MHz) LEGIC® prime, LEGIC® advant, MIFARE® DESFire®, transpondeur actif (868 MHz)
Radio	Fréquence : 868,3 MHz Puissance de transmission maximale : 1 mW
Alimentation électrique, Tension nominale	Pile CR123A 3V (1 pièce), 3 volts
Durée de vie de la pile	125 kHz: jusqu'à 90 000 opérations ou 10,0 ans MIFARE®: jusqu'à 160 000 opérations ou 9,8 ans LEGIC®: jusqu'à 70 000 opérations ou 7,0 ans
Consommation d'énergie en mode «veille »	125 kHz : 0,03 mW MIFARE®: 0.06 mW LEGIC®: 0,08 mW

3.4.2 Conditions ambiantes

Nom	Valeur
Température de fonctionnement	+5°C à +55°C (version pour l'intérieur) -25°C à +65°C (version pour l'extérieur)
Température de stockage	-40°C à +65°C
Humidité relative maximale (poignée de porte)	Jusqu'à 95 % non-condensante
Emplacement d'installation	À l'intérieur ou à l'extérieur (selon le modèle du produit)
Classe de protection	Version pour l'intérieur : IP40 Version pour l'extérieur : IP66

3.4.3 Dimensions

Rosette circulaire côté électronique et versions de poignée

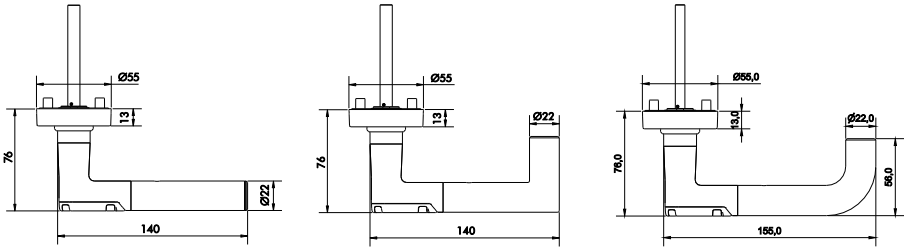

Rosette circulaire côté mécanique et versions de poignée

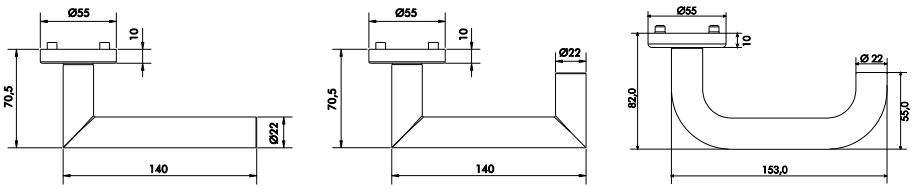

Rosette ovale côté électronique

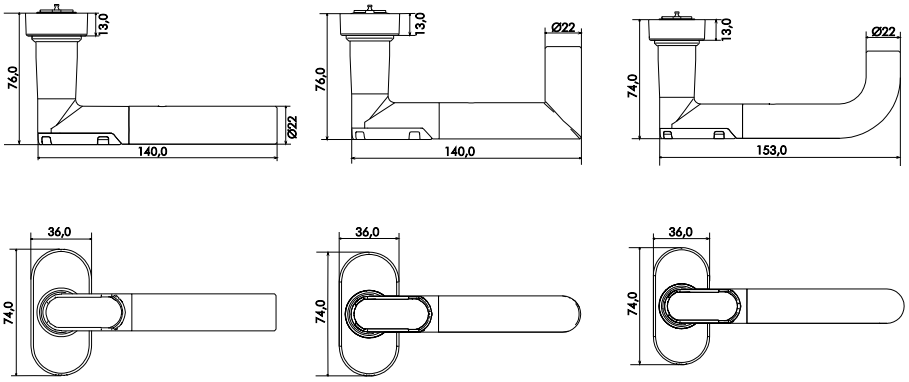

Rosette ovale côté mécanique

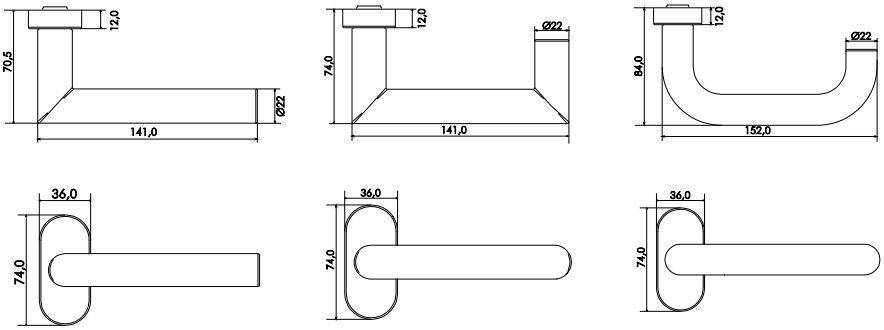

Plaque longue étroite côté électronique

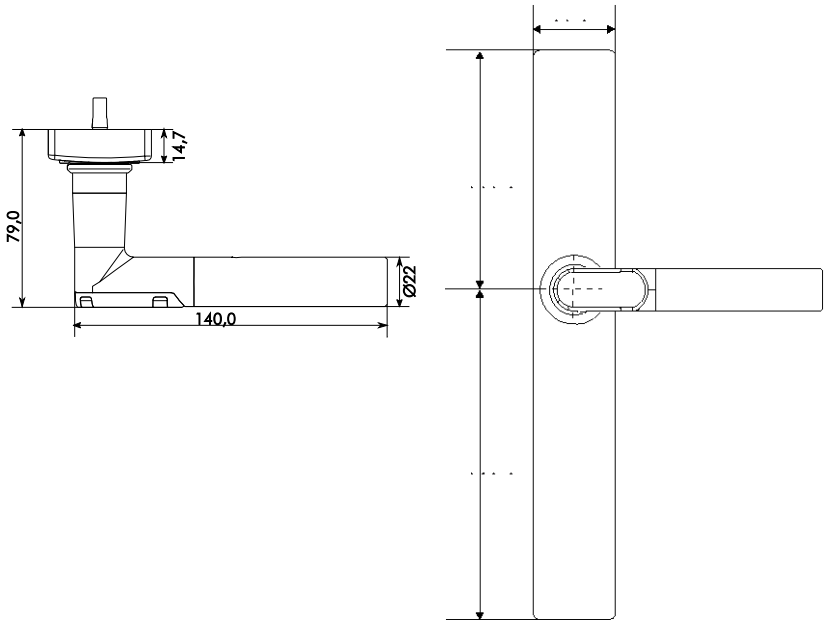

Plaque longue étroite côté mécanique

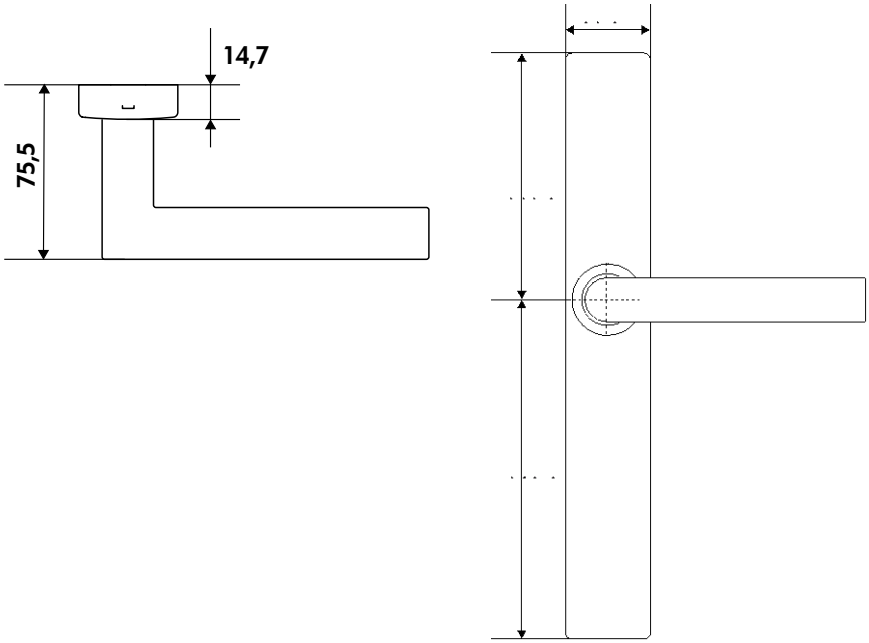

Plaque longue large côté électronique

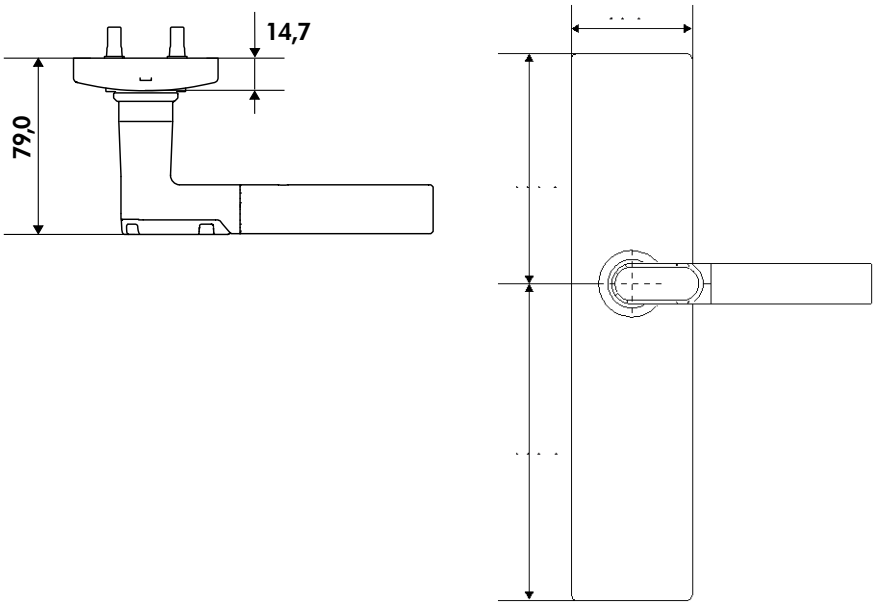

Plaque longue large côté mécanique

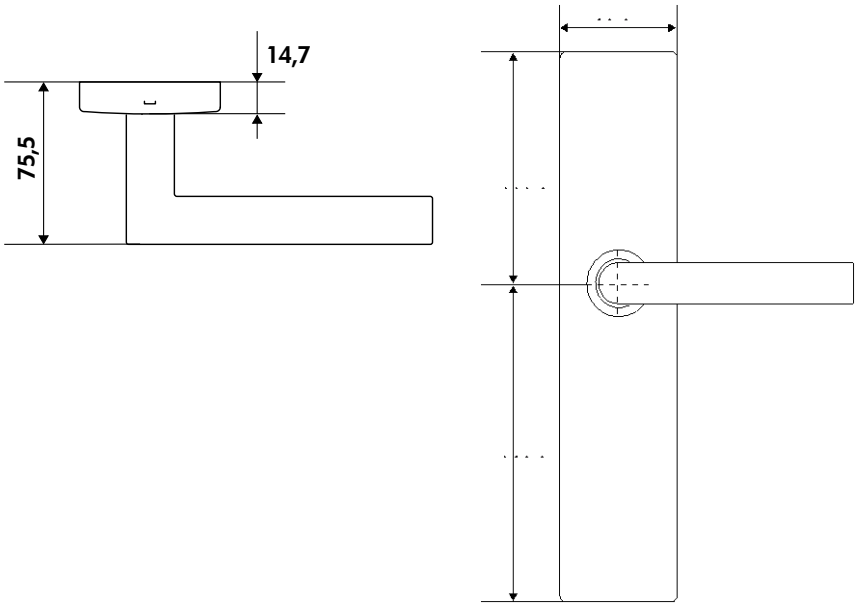

Plaque courte côté électronique

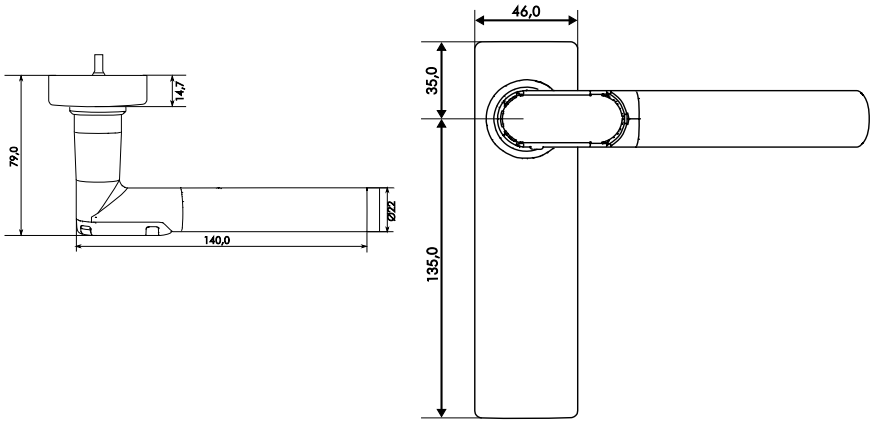

Plaque courte côté mécanique

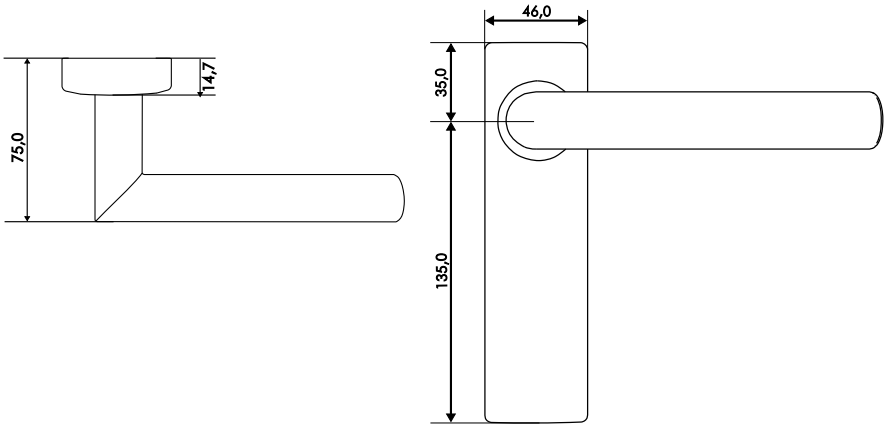

3.5 Normes

La poignée de porte électronique CX6172/4 répond aux normes suivantes :

- EN 16867:2020, classification 47-B11D00 (version pour l'intérieur)
  47-B11D40 (version pour l'extérieur)
- EN 1906:2012

3.6 Accessoires de gestion

Les composants du système Clex Prime décrits ci-dessous sont utilisés pour gérer les systèmes de verrouillage Clex Prime.

3.6.1 CX6530 Logiciel de gestion Keyvi

Le système de verrouillage peut être facilement géré de manière centralisée depuis le PC à l'aide du logiciel de gestion Keyvi pour Clex prime. Même des programmes de verrouillage complexes peuvent être facilement créés, contrôlés et entretenus à l'aide de ce logiciel.

3.6.2 CX6510 Station de déploiement

La station de déploiement CX6510 est utilisé pour programmer le système de verrouillage. Les informations peuvent être échangées entre le logiciel de gestion Keyvi et les unités de verrouillage à l'aide de la station de déploiement. Ces informations comprennent, par exemple, les autorisations, les évènements ou les paramètres pour les unités de verrouillage. Dans le cas de EM et HITAG1, les clés peuvent aussi être programmées à l'aide de la station de déploiement.

3.6.3 CX6522 ClexTouch

ClexTouch est un logiciel s'exécute sur les ordinateurs portatifs ou les ordinateurs portables dotés du système d'exploitation Windows. Il peut être utilisé pour configurer de manière commode le système de verrouillage et (accompagné d'une clé USB correspondante sans fil) et les données pertinentes peuvent être envoyées directement à tous les composants du système de verrouillage de Clex prime qui sont munis d'une puce radio.

3.6.4 CX6520 Station de programmation

La station de programmation Clex est un ajout facultatif au logiciel de gestion Keyvi et à la station de déploiement CX6510 en vue de programmer de manière convenable la clé. Conjointement avec les transpondeurs MIFARE® ou LEGIC®, la station de programmation est toujours nécessaire pour programmer la clé. La station de programmation est reliée au PC à l'aide d'un câble USB.

3.6.5 Clés spéciales

Clé de service

L'utilisateur s'identifie comme administrateur du système de verrouillage à l'aide de la clé de service. Si cette clé est tenue devant un composant du système de verrouillage, le composant respectif passe alors en mode de service, le cas échéant, par exemple, pour créer ou modifier les autorisations, faire les réglages ou lire le journal des évènements.

Clés de sous-service

Une clé de sous-service fait basculer une unité de verrouillage déjà personnalisée en mode service. Ces clés de sous-service ne disposent d'autorisation que pour certaines zones ou pour certains horaires (par exemple, dans le cas d'un système de verrouillage avec plusieurs logements et administration individuelle).

Les clés de sous-service ne peuvent pas être utilisées pour personnaliser pour la première fois les unités de verrouillage entièrement neuves. Seuls des systèmes de verrouillage personnalisés existants peuvent être configurés au mode service.

4 Montage

4.1 Consignes de montage

AVERTISSEMENT

- Le couvercle de la poignée de porte électronique peut être endommagé si les vis de montage sont trop longues !
- Serrez les vis de montage avec un couple de 2 Nm.

4.1.1 Consignes générales de montage

- Vérifiez l'approbation lorsque vous installez la poignée de porte CX6172/4 dans une porte coupe-feu / pare-fumée ou une porte de secours.
- Si un support de cylindre est présent dans la porte, il doit être correctement scellé, par ex. en utilisant un cylindre factice.
- Réalisez l'assemblage en gardant la porte ouverte.
- Assurez-vous que les loquets ou les joints d'étanchéité fixés sur la porte ne font pas obstruction au bon fonctionnement du CX6172/4.
- Assurez-vous que la poignée de porte ne dépasse pas et n'empêche pas la porte de balancer librement.
- Lors de l'installation de la poignée de porte CX6172 dans la version à rosettes circulaire et ovale, le trou dans la porte pour l'insertion de la broche de la poignée doit avoir un diamètre de 25 mm au moins.
- Lors de l'installation de la poignée de porte CX6174 dans la version à plaque longue, la plaque doit être fixée au moins en quatre points répartis aussi uniformément que possible sur toute la longueur, de sorte que la force correspondante puisse être appliquée sur la plaque.
- Avant de monter la poignée de porte, vérifiez toujours si tous les composants peuvent bouger librement.

4.1.2 Après le montage, vérifiez la fonctionnalité avec la porte ouverte. Gabarit de perçage

Le gabarit de perçage fourni est utilisé pour marquer les trous de perçage.

Rosette circulaire Il devrait y avoir une distance d'au moins 38 mm entre les deux trous de perçage pour la rosette de la poignée de porte et pour la rosette de la clé.

Rosette ovale Il devrait y avoir une distance d'au moins 50 mm entre les deux trous de perçage pour la rosette de la poignée de porte et pour la rosette de la clé.

Plaque longue Les plaques de base des deux versions à plaque longue sont munies de trous pour différentes portes. D'habitude, les mêmes trous sont utilisés pour la version à plaque longue étroite que pour les versions à rosette ovale, et pour la version large que pour la version à rosette circulaire.

Plaque courte La plaque de base de la plaque courte est munie de trous pour le montage d'une plaque courte. D'habitude le trou supérieur de la plaque courte et un trou en dessous du cylindre de verrouillage sont utilisés pour la fixation.

4.2 Montage

4.2.1 Assembler la broche carrée

La broche carrée doit être assemblée avant l'installation sur la poignée de la porte électronique (à l'extérieur). Ceci s'applique à toutes les versions et est indiqué ici en utilisant un exemple de la version à rosette circulaire.

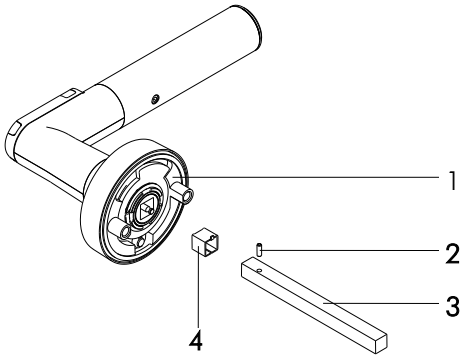

1 Poignée de porte électronique
2 Goupille de serrage en spirale
3 Carré
4 Manchon adaptateur pour le carré (seulement pour le carré de 7 mm)

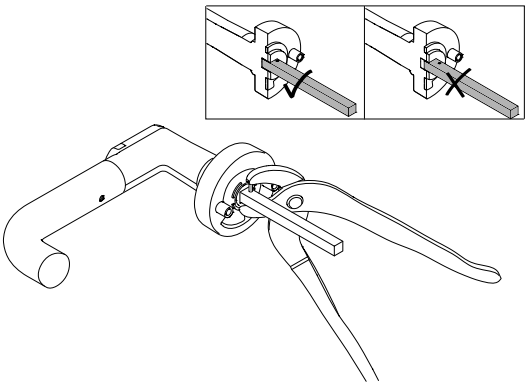

- Retirez le manchon de l'adaptateur dans le support carré (si disponible)
- Insérez le carré sur la goupille de retenue et dans le support carré
- Insérez la goupille de serrage en spirale dans le carré

4.2.2 Autorisation électronique d'un côté

Rosette circulaire

- Insérez la broche carrée de la poignée de porte électronique dans l'écrou à quatre pans de la serrure.

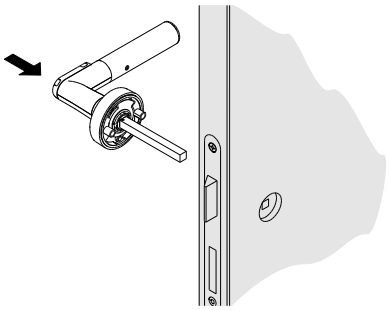

- Placez le gabarit de perçage sur la broche carrée, alignez-le horizontalement et centre-poinçonnez les marquages des trous.

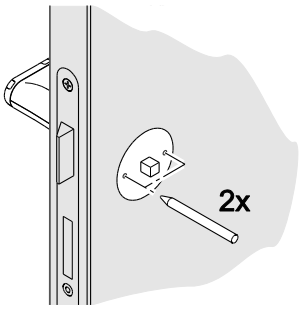

- Retirez à nouveau la broche carrée.
- Percez des trous d'un diamètre de 8 - 8,5 mm sur les positions marquées. Ne percez pas dans ou à travers l'enveloppe de la serrure.

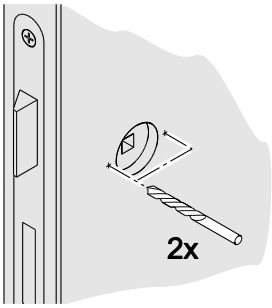

- Insérez à nouveau la broche carrée de la poignée de porte électronique dans l'écrou à quatre pans de la serrure. Le cas échéant, placez le manchon de l'adaptateur fourni sur la broche carrée.

- Insérez le support de la poignée de porte mécanique de l'autre côté et vissez-le avec la poignée de porte électronique à travers le panneau de la porte. Utilisez les vis de montage fournies.

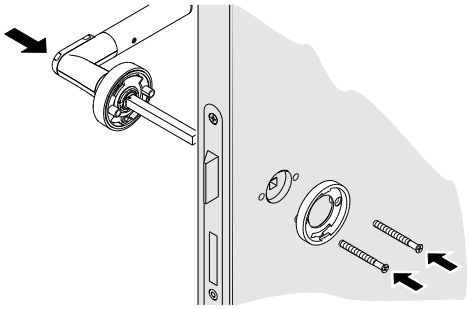

- Insérez la poignée de porte mécanique tout en la gardant en position horizontale. En cas des poignées de porte pointant vers la droite, serrez la rosette vers la gauche, guidez-la vers la partie supérieure du support de la poignée de porte et engagez la douille à baïonnette. De la même manière, serrez la rosette vers la droite pour les poignées de porte pointant vers la gauche.

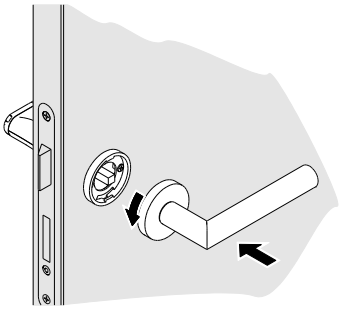

- Insérez la vis de calage du bas de la poignée et serrez-la.

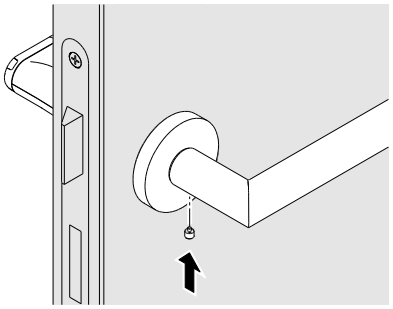

- Vérifiez la fonctionnalité et le mouvement aisé de la poignée de porte avec la porte ouverte. La poignée est déjà engagée à la livraison.
  Une fois engagé, le loqueteau de la serrure doit être complètement dans l'enveloppe de la serrure lorsqu'on tient le loquet appuyé.
- Pour opérer la poignée de porte, insérez la pile et fermez le logement (voir le chapitre 7.2.1 Remplacement de la pile). La poignée de porte électronique ne se désengage qu'après l'insertion de la pile.
  Après avoir présenté une clé autorisée pour la première fois, seuls les deux voyants LED supérieurs s'allument en tant qu'indication. Lors de l'insertion de la batterie, assurez-vous que la poignée est dans sa position de base horizontale. Ceci est necessaire pour que le capteur d'orientation se calibre et que l'appareil fonctionne correctement.

Rosette ovale

La version à rosette ovale est utilisée principalement pour les portes ayant un encadrement tubulaire. Ces portes ont souvent des douilles filetées pressées, de sorte que la plaque de base doit juste être vissée sur la porte. D'autres types de fixation dépendent des différentes conceptions de portes et ne sont pas expliqués ici.

- Retirez le couvercle de la rosette de la poignée de porte électronique, tournez-le de 90° et vissez la poignée de porte électronique sur le panneau de la porte. Insérez le support de la poignée de porte mécanique de l'autre côté et vissez-le également sur le panneau de la porte. Utilisez les vis de montage fournies.

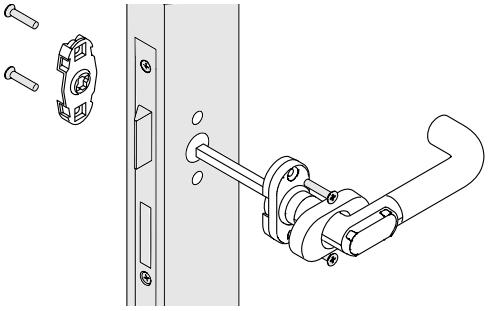

- Remplacez le couvercle de la rosette de la poignée de porte électronique sur la rosette.
- Insérez la poignée de porte mécanique tout en la gardant en position horizontale. En cas des poignées de porte pointant vers la droite, serrez la rosette vers la gauche, guidez-la vers la partie supérieure du support de la poignée de porte et engagez la douille à baïonnette. De la même manière, serrez la rosette vers la droite pour les poignées de porte pointant vers la gauche.

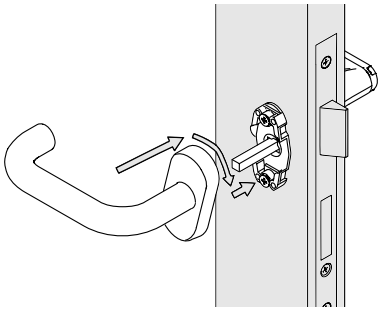

- Insérez la vis de calage du bas de la poignée et serrez-la.

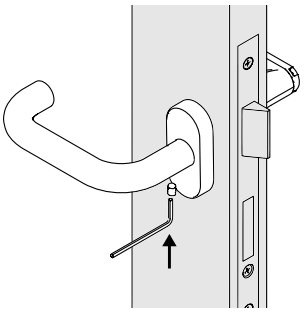

- Vérifiez la fonctionnalité et le mouvement aisé de la poignée de porte avec la porte ouverte. La poignée est déjà engagée à la livraison.
  Une fois engagé, le loqueteau de la serrure doit être complètement dans l'enveloppe de la serrure lorsqu'on tient le loquet appuyé.

- Pour opérer la poignée de porte, insérez la pile et fermez le logement (voir le chapitre 7.2.1 Remplacement de la pile). La poignée de porte électronique ne se désengage qu'après l'insertion de la pile.
  Après avoir présenté une clé autorisée pour la première fois, seuls les deux voyants LED supérieurs s'allument en tant qu'indication. Lors de l'insertion de la batterie, assurez-vous que la poignée est dans sa position de base horizontale. Ceci est necessaire pour que le capteur d'orientation se calibre et que l'appareil fonctionne correctement.

Plaque longue étroite

La version à plaque longue étroite est utilisée principalement pour les portes ayant un encadrement tubulaire. Ces portes ont souvent des douilles filetées pressées, de sorte que la plaque de base doit juste être vissée sur la porte. D'autres types de fixation dépendent des différentes conceptions de portes et ne sont pas expliqués ici.

- Insérez la broche carrée de la béquille de porte électronique dans l'écrou à quatre pans de la serrure.

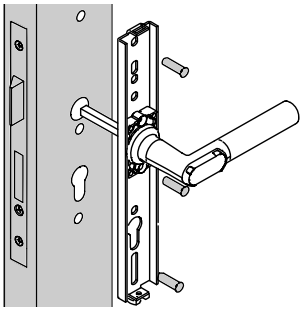

- Vissez la plaque de base de la béquille électronique sur le panneau de la porte. Utilisez les vis de montage fournies.
- Insérez la plaque de base de la poignée de porte mécanique de l'autre côté et vissez-la sur le panneau de la porte. Utilisez les vis de montage fournies.

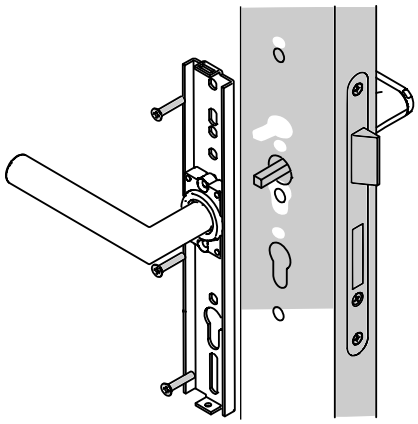

- Placez le couvercle de plaque des deux poignées de porte sur la plaque de base et dévissez les vis de calage au bas de la plaque de façon à ce que la plaque soit fixée fermement.
- Insérez la vis de calage du bas de la poignée et serrez-la.

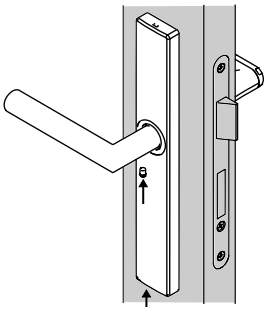

- Vérifiez la fonctionnalité et le mouvement aisé de la poignée de porte avec la porte ouverte. La poignée est déjà engagée à la livraison.
  Une fois engagé, le loqueteau de la serrure doit être complètement dans l'enveloppe de la serrure lorsqu'on tient le loquet appuyé.
- Pour opérer la poignée de porte, insérez la pile et fermez le logement (voir le chapitre 7.2.1 Remplacement de la pile). La poignée de porte électronique ne se désengage qu'après l'insertion de la pile.
  Après avoir présenté une clé autorisée pour la première fois, seuls les deux voyants LED supérieurs s'allument en tant qu'indication. Lors de l'insertion de la batterie, assurez-vous que la poignée est dans sa position de base horizontale. Ceci est necessaire pour que le capteur d'orientation se calibre et que l'appareil fonctionne correctement.

Plaque longue large

La plaque longue large est principalement utilisée dans les portes, où les trous sont disponibles pour une rosette circulaire dans l'enveloppe de la serrure. Ces trous sont utilisés pour attacher la plaque de base. Les trous doivent être percés ultérieurement dans la porte le cas échéant, comme décrit ci-dessous. D'autres types de fixation dépendent des différentes conceptions de portes et ne sont pas expliqués ici.

- Insérez la broche carrée de la poignée de porte électronique dans l'écrou à quatre pans de la serrure.

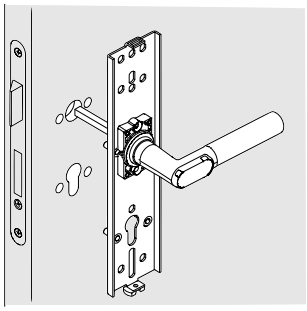

- Placez le gabarit de perçage sur la broche carrée, alignez-le horizontalement et centre-poinçonnez les marquages des trous.

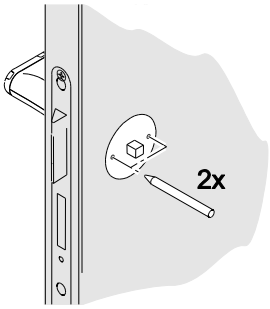

- Retirez à nouveau la broche carrée.
- Percez des trous d'un diamètre de 8 - 8,5 mm sur les positions marquées. Ne percez pas dans ou à travers l'enveloppe de la serrure.

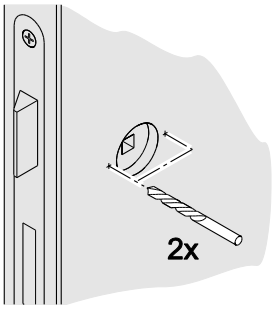

- Insérez à nouveau la broche carrée de la poignée de porte électronique dans l'écrou à quatre pans de la serrure. Le cas échéant, placez le manchon de l'adaptateur fourni sur la broche carrée.

- Insérez la plaque de base de la poignée de porte mécanique de l'autre côté et vissez-la avec la poignée de porte électronique à travers le panneau de la porte. Utilisez les vis de montage et les boulons filetés fournis.

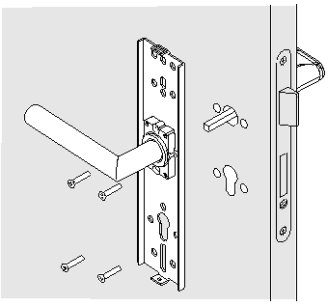

- Placez le couvercle de plaque des deux poignées de porte sur la plaque de base et dévissez les vis de calage au bas de la plaque de façon à ce que la plaque soit fixée fermement.
- Insérez la vis de calage du bas de la poignée de porte mécanique et serrez-la.

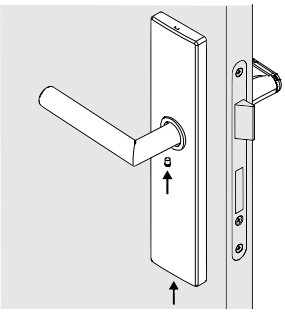

- Vérifiez la fonctionnalité et le mouvement aisé de la poignée de porte avec la porte ouverte. La poignée est déjà engagée à la livraison.

Une fois engagé, le loqueteau de la serrure doit être complètement dans l'enveloppe de la serrure lorsqu'on tient le loquet appuyé.

Pour opérer la poignée de porte, insérez la pile et fermez le logement (voir le chapitre 7.2.1 Remplacement de la pile). La poignée de porte électronique ne se désengage qu'après l'insertion de la pile.
Après avoir présenté une clé autorisée pour la première fois, seuls les deux voyants LED supérieurs s'allument en tant qu'indication. Lors de l'insertion de la batterie, assurez-vous que la poignée est dans sa position de base horizontale. Ceci est necessaire pour que le capteur d'orientation se calibre et que l'appareil fonctionne correctement.

Plaque courte

La plaque courte est principalement utilisée dans les portes en acier, où les deux trous standardisés pour une fixation de plaque courte sont souvent déjà présents. Les trous doivent être percés ultérieurement dans la porte le cas échéant, comme décrit ci-dessous.

- Insérez la broche carrée de la poignée de porte électronique dans l'écrou à quatre pans de la serrure.

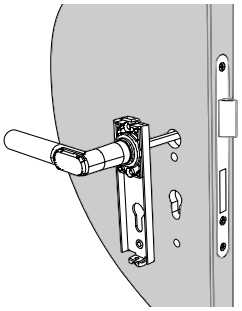

- Placez le gabarit de perçage sur la broche carrée, alignez-le horizontalement et centre-poinçonnez les marquages des trous.

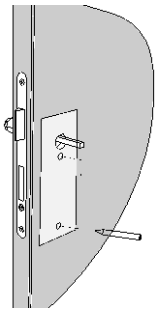

- Retirez à nouveau la broche carrée.
- Percez des trous d'un diamètre de 8 - 8,5 mm sur les positions marquées. Ne percez pas dans ou à travers l'enveloppe de la serrure.

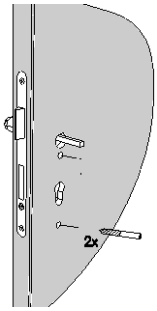

Insérez à nouveau la broche carrée de la poignée de porte électronique dans l'écrou à quatre pans de la serrure. Le cas échéant, placez le manchon de l'adaptateur fourni sur la broche carrée.

- Insérez la plaque de base de la poignée de porte mécanique de l'autre côté et vissez-la avec la poignée de porte électronique à travers le panneau de la porte. Utilisez les vis de montage et les boulons filetés fournis.

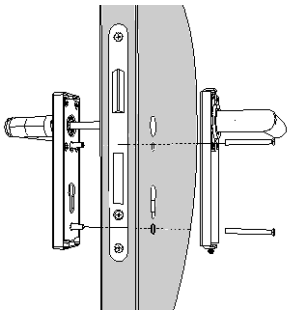

- Placez le couvercle de plaque des deux poignées de porte sur la plaque de base et dévissez les vis de calage au bas de la plaque de façon à ce que les couvercles de la plaque soient fixés fermement.
- Insérez la vis de calage du bas de la poignée de porte mécanique et serrez-la.

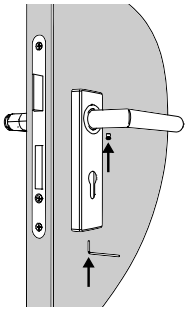

- Vérifiez la fonctionnalité et le mouvement aisé de la poignée de porte avec la porte ouverte. La poignée est déjà engagée à la livraison.
  Une fois engagé, le loqueteau de la serrure doit être complètement dans l'enveloppe de la serrure lorsqu'on tient le loquet appuyé.
- Pour opérer la poignée de porte, insérez la pile et fermez le logement (voir le chapitre 7.2.1 Remplacement de la pile). La poignée de porte électronique ne se désengage qu'après l'insertion de la pile.
  Après avoir présenté une clé autorisée pour la première fois, seuls les deux voyants LED supérieurs s'allument en tant qu'indication. Lors de l'insertion de la batterie, assurez-vous que la poignée est dans sa position de base horizontale. Ceci est necessaire pour que le capteur d'orientation se calibre et que l'appareil fonctionne correctement.

4.2.3 Autorisation électronique des deux côtés

L'autorisation électronique des deux côtés n'est possible que dans les versions à rosette circulaire, à rosette ovale, à plaque longue étroite et à plaque longue large. Le carré doit être raccourci à cette fin. L'assemblage est représenté ici à l'aide de l'exemple de la rosette circulaire.

- Insérez la broche carrée de la poignée de porte électronique extérieure dans l'écrou à quatre pans de la serrure.

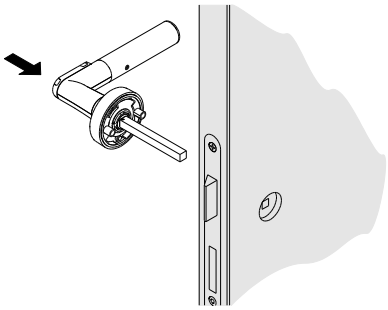

- Placez le gabarit de perçage sur la broche carrée, alignez-le horizontalement et centre-poinçonnez les marquages des trous.

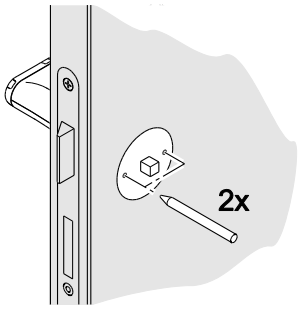

- Retirez à nouveau la broche carrée.
- Percez des trous d'un diamètre de 8 - 8,5 mm sur les positions marquées. Ne percez pas dans ou à travers l'enveloppe de la serrure.

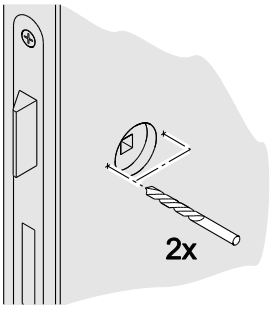

- Insérez à nouveau la broche carrée de la poignée de porte électronique extérieure dans l'écrou à quatre pans de la serrure. Le cas échéant, placez le manchon de l'adaptateur fourni sur la broche carrée.
- Vérifiez le degré auquel la broche carrée dépasse le panneau de la porte et raccourcissez-la le cas échéant, afin d'insérer à fond la poignée de porte

électronique intérieure. La broche carrée doit dépasser le panneau de la porte de 6 mm ± 0,5 mm pour permettre un bon fonctionnement.

- Retirez le couvercle de la rosette de la poignée de porte électronique intérieure au degré maximum et vissez les deux poignées de porte électroniques ensemble à travers le panneau de la porte. Utilisez les vis de montage fournies.

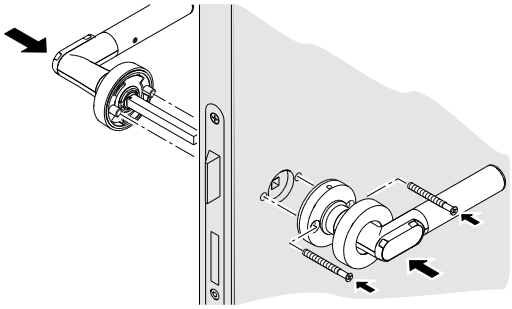

- Placez le couvercle de la rosette.

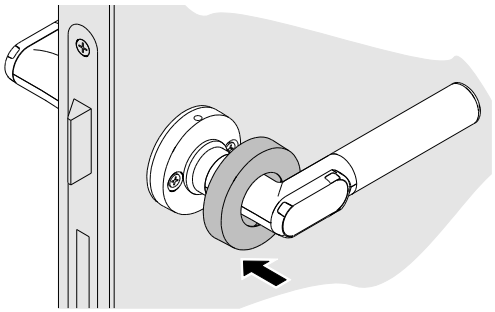

- Pour opérer la poignée de porte, insérez la pile et fermez le logement (voir le chapitre 7.2.1 Remplacement de la pile).
- Vérifiez la fonctionnalité et le mouvement aisé de la poignée de porte avec la porte ouverte. Pour faire cela, tenez une clé autorisée devant l'unité de lecture.
  Une fois engagé, le loqueteau de la serrure doit être complètement dans l'enveloppe de la serrure lorsqu'on tient le loquet appuyé.
  Après avoir présenté une clé autorisée pour la première fois, seuls les deux voyants LED supérieurs s'allument en tant qu'indication.

4.2.4 Monter la rosette de la clé

- Placez le gabarit de perçage, alignez-le horizontalement et centre-poinçonnez les marquages des trous.
- Percez des trous d'un diamètre de 7 - 7,5 mm sur les positions marquées. Ne percez pas dans ou à travers l'enveloppe de la serrure.
- Vissez les deux rosettes de clé ensemble à travers le panneau de la porte.

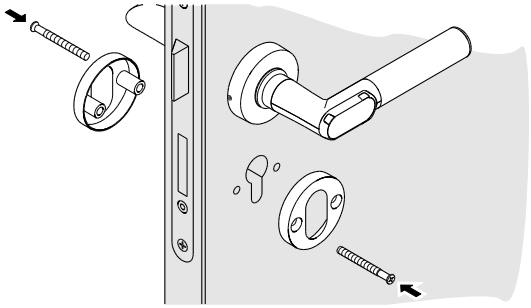

- Placez les couvercles de la rosette et appuyez fermement jusqu'à ce qu'ils s'engagent de manière audible.

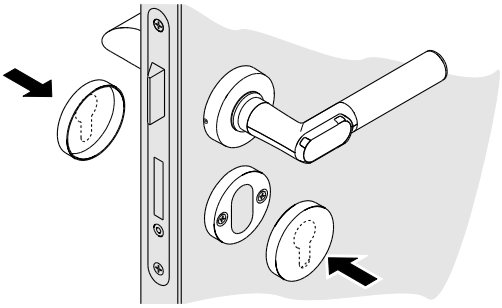

5 Mise en service

5.1 Gérer le système de verrouillage

Le système de verrouillage peut être géré à l'aide du logiciel de gestion Keyvi. Avant qu'un système de verrouillage puisse être utilisé, il doit être personnalisé et les réglages doivent être personnalisés.

5.1.1 Personnalisation

Chaque porte et chaque clé dans le système de verrouillage électronique Clex prime doivent être connues du logiciel de gestion pour le système de verrouillage respectif pour la programmation ultérieure. Cette procédure s'appelle la personnalisation.

Au cours de la personnalisation, le logiciel de gestion Keyvi attribue un identifiant de porte (D-ID) à la porte ou à la poignée de porte installée à l'intérieur et un identifiant de clé (K-ID) à la clé.

5.1.2 Modifier les paramètres

Les réglages suivants peuvent être modifiés :

- Autorisations (voir le chapitre 3.1.1 Autorisations, page 7)
- Fuseaux horaires (voir le chapitre 3.1.2 Fuseaux horaires, page 8)
- Heure
- Durée d'engagement (définit la durée pour laquelle la poignée de porte reste engagée après la présentation d'une clé autorisée, voir le chapitre 6.2 Ouvrir la porte, Page 35)
- Sensibilité d'éveil (voir le chapitre 6.1 Réveil automatique, page 35)
- Date d'expiration d'une clé (voir le chapitre 3.1.3 Date d'expiration automatique, page 8)
- Réponse radio de la poignée de porte (mode éveil-sur-radio)

Les réglages doivent être modifiés tout d'abord dans le logiciel de gestion Keyvi pour les poignées de porte individuelles ou des groupes de poignées de porte. Le logiciel consolide ces réglages en des tâches, qui doivent ensuite être transférées d'abord à la station de déploiement ou à ClexTouch. De là-bas, ils peuvent être transférés aux poignées de porte individuelles.

Si la poignée de porte est située dans un réseau radio Keyvi, le transfert peut alors se faire également via radio.

Pour des informations supplémentaires, reportez-vous à la documentation sur CX6530 Logiciel de gestion Keyvi, CX6510 station de déploiement, CX6522 ClexTouch et CX6520 station de programmation.

5.2 Configurer la poignée de porte

Condition préalable : Les commandes ont été créées dans le logiciel de gestion Keyvi et envoyées à la station de déploiement ou à ClexTouch.

- Tenez la clé de service devant l'unité de lecture de la poignée de porte pour faire basculer la poignée de porte en mode de service.
- À l'aide de la station de déploiement ou de ClexTouch, transmettez la tâche respective à la poignée de porte (voir le manuel d'utilisation de CX6510 station de déploiement ou celui de CX6522 ClexTouch)

6 Exploitation

La poignée de porte électronique ne fait marcher que le loquet. Par conséquent, il faut s'assurer que le cylindre de verrouillage de la porte est déverrouillé ou que la porte n'est pas verrouillée d'une autre manière quelconque. Sinon, la porte ne pourra pas être ouverte même après la présentation d'une clé autorisée.

6.1 Réveil automatique

La poignée de porte est en mode de veille tant qu'elle n'est pas utilisée. Pour vérifier l'autorisation d'une clé, il faut la réveiller du mode de veille. Ceci se passe d'habitude de manière automatique lorsqu'une clé est tenue devant l'unité de lecture.

Si cependant la poignée de porte électronique a été réveillée jusqu'à 24 fois (par exemple par des objets métalliques dans les environs) sans lire de clé, l'éveil automatique est alors désactivé.

Dans ce cas, il faut réveiller manuellement la poignée de porte.

- Appuyez sur la poignée de porte plusieurs fois pour réveiller l'unité de lecture jusqu'à ce qu'un voyant LED commence à s'allumer.
- Tenez la clé devant l'unité de lecture seulement après cela.

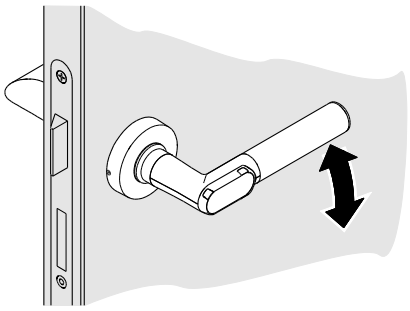

L'éveil automatique est à nouveau activé par la lecture d'une clé autorisée, mais il peut être également activé ou désactivé à l'aide de la station de déploiement CX6510.

La sensibilité d'éveil (c'est-à-dire le nombre de fois qu'il faut appuyer sur la poignée de porte afin de réveiller l'unité de lecture) peut également être configurée.

6.2 Ouvrir la porte

Condition préalable : La poignée est en position horizontale.

- Tenez la clé autorisée devant l'unité de lecture jusqu’à ce que le voyant LED vert commence à s’allumer.

La poignée de porte s'engage et la porte peut être ouverte quand vous appuyez sur la poignée de la porte.

La durée pour laquelle la poignée de porte reste engagée peut être configurée (1 à 15 secondes, la valeur par défaut est de 5 secondes). Après l'autorisation réussie (engagement) au niveau de la poignée de porte, la durée d'engagement commence le compte à rebours. La temporisation de la durée d'engagement est réinitialisée dès que l'on appuie sur la poignée de porte.

La poignée de porte se désengage après la durée d'engagement configurée, si on n'appuie pas dessus ou si on appuie dessus tout en la tenant.

La poignée de porte se désengage immédiatement, si elle est relâchée.

6.3 Faire basculer la poignée de porte

- Tenez la clé ayant l'autorisation de basculement pendant deux cycles de verrouillage devant l'unité de lecture.

En fonction de l'état initial, la poignée de porte va soit s'engager soit se désengager de façon permanente.

6.4 Signaux

Fonction	Signal (sonore et visuel) et explication
Mode repos	Pas de signal sonore ou visuel
Démarrage du Mode Service	• • Deux bips d'intensité croissante mais de longueur égale
Mode Fin de Service	• • Deux signaux sonores d'intensité décroissante mais de longueur égale
Mode lecture (après l'éveil)	Les voyants LED rouges commencent à clignoter
Clé non autorisée	— ● Un long bip faible, les voyants LED rouges commencent à s'allumer
Clé autorisée	● Les voyants LED verts commencent à s'allumer
Circuit de temporisation / basculement activés	— ● Un long bip fort, les voyants LED verts commencent à s'allumer
Circuit de temporisation / basculement désactivés	— ● Un long bip fort, les voyants LED rouges commencent à s'allumer
Réinitialisation	— ● ● ● Un long bip faible, tous les voyants LED s'allument brièvement les uns après les autres
Avertissement pile Phase 1 :	• • • • • 5 courts bips forts, les voyants LED rouges clignotent simultanément 5 fois
Avertissement pile Phase 2 :	• • • • • 5 s 5 courts bips forts, les voyants LED rouges clignotent simultanément 5 fois, puis 5 secondes de retard d'engagement, les voyants LED verts commencent à clignoter en même temps
Avertissement pile Phase 3 :	• • • • • 5 courts bips forts, les voyants LED rouges clignotent 5 fois simultanément, pas de connexion mais position de changement de pile

Présentez la clé autorisée avec la poignée de porte appuyée	• • •	Pas d'engagement, 3 courts signaux sonores forts, puis le voyant LED vert clignote une fois

7 Nettoyage et entretien

7.1 Nettoyage

- Nettoyez la poignée de porte avec un chiffon légèrement humide. Utilisez uniquement des produits de nettoyage ménagers disponibles dans le commerce.
- N'utilisez aucun produit de nettoyage abrasif ou caustique.

7.2 Entretien

7.2.1 Remplacer la pile

⚠ AVERTISSEMENT

Danger de blessures provoquées par une utilisation inappropriée

- Ne ni chargez ni ouvrez ni chauffez la pile.
- Remplacez toujours les piles déchargées avec de nouvelles piles.
- Faites attention à la bonne polarité lors de l'insertion des piles.

N'effectuez le changement de la pile qu'avec la porte ouverte. Tant que la pile est retirée, la poignée de porte ne peut pas s'engager et ne peut donc pas ouvrir la porte.

- Avec la clé à six pans fournie, fraisez la vis à l'intérieur de la poignée de porte.

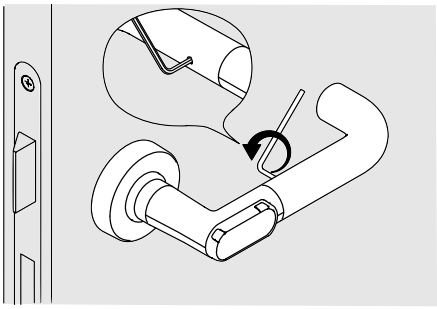

- Retirez le manchon de préhension.

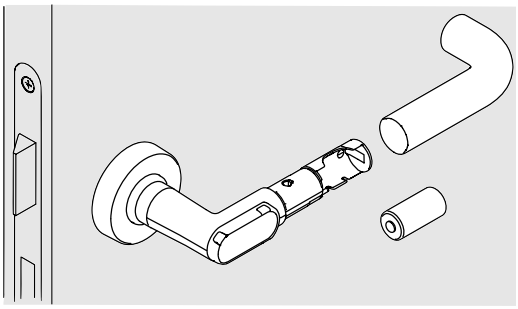

- Retirez la pile épuisée et insérez la nouvelle pile faisant attention à la polarité. Le pôle négatif de la pile est orienté vers le manchon de préhension.

- Si la poignée de porte est utilisée à l'extérieur, remplacez alors la bague d'étanchéité de la poignée de porte (voir le chapitre 7.2.2 Remplacez les bagues d'étanchéité, page 40).
- Insérez à nouveau le manchon de préhension.

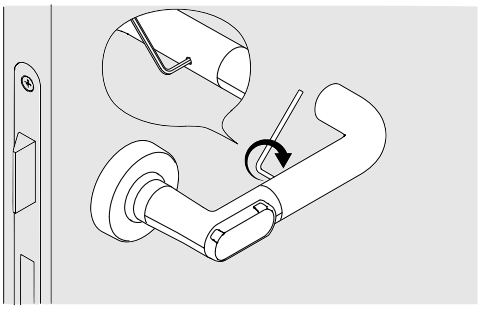

- Dévissez la vis à l'intérieur de la poignée de porte jusqu'au butoir, de sorte que le manchon de préhension ne puisse pas être retiré.
- Vérifiez l'heure sur la poignée de porte à l'aide de la station de déploiement CX6510 ou le CX6522 ClexTouch et ajustez le cas échéant (voir le chapitre 5.1.2 Modifier les paramètres, page 34).

7.2.2 Remplacez les bagues d'étanchéité (pour la version de portes extérieures)

La version de la poignée de porte électronique pour l'extérieur est dotée de deux joints (grande bague d'étanchéité et vis sans tête avec bague d'étanchéité) qui empêchent l'eau d'entrer. Pour assurer davantage l'étanchéité de la poignée de porte électronique, les deux joints doivent être remplacés chaque fois que la poignée est ouverte. Ils sont disponibles sous forme d'un ensemble auprès de votre distributeur.

Condition préalable : Le manchon de préhension est retiré (voir le chapitre 7.2.1Remplacer la pile , Page 39)

7.2.2.1 Remplacez la bague d'étanchéité large

AVERTISSEMENT

Endommagement de la bague d'étanchéité large dû à une mauvaise manipulation

- N'utilisez pas d'objets tranchants et ne tirez pas sur la bague d'étanchéité plus que ce qui est nécessaire pour le montage.

Condition préalable : Le manchon de préhension est retiré (voir le chapitre 7.2.1Remplacer la pile , Page 39)

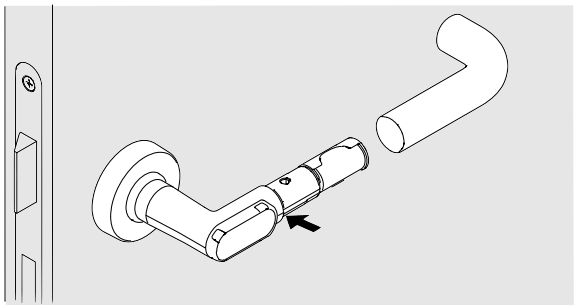

- Pour retirer la bague d'étanchéité, maintenez-la d'un côté avec le pouce et faites glisser l'ongle du majeur du côté opposé. Vous pourrez alors accéder à la bague d'étanchéité large avec l'index.

- Insérez une nouvelle bague d'étanchéité large.

7.2.2.2 Remplacez la bague d'étanchéité par la vis sans tête

Dévissez complètement la vis à l'intérieur de la poignée de porte dans la direction de « 1 » et remplacez-la par la nouvelle vis sans tête de l'ensemble. Réinsérez la vis jusqu'à ce qu'elle s'arrête dans la direction de « 2 ».

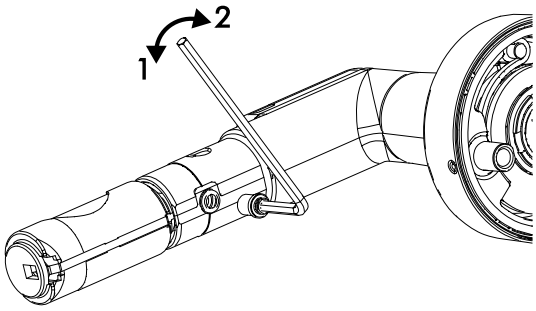

8 Défauts lors de l'exploitation

8.1 Indications de défaut

Fonction	Signal sonore	Explication
Défaut de mémoire / défaut de configuration	— — — — — •	5 bips longs, 1 bip court
Erreur de couplage	— — — — — • •	5 bips longs, 2 bips courts
Défaut RTC (horloge)	— — — — — • • •	5 bips longs, 3 bips courts
Erreur interne (interruption non-gérée)	— — — — — • • • •	5 bips longs, 4 bips courts
Erreur interne (conflit de bus)	— — — — — • • • • •	5 bips longs, 5 bips courts
Erreur interne (conflit de bus)	— — — — — • • • • • •	5 bips longs, 6 bips courts
Erreur interne (conflit de bus)	— — — — — • • • • • • •	5 bips longs, 7 bips courts

- Si les défauts cités ci-dessus se produisent fréquemment, alors veuillez contacter le distributeur concerné.

9 Démontage et Élimination

9.1 Démontage

9.1.1 Autorisation électronique d'un côté

- Dévissez la vis de calage en bas de la rosette.

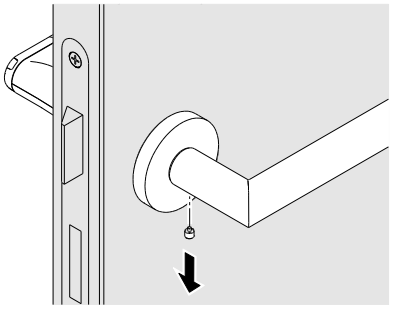

- Desserrez la douille à baïonnette. Pour faire cela, serrez la rosette vers la gauche pour les poignées de porte pointant vers la droite et retirez la poignée de porte mécanique de la broche carrée. De la même manière, serrez la rosette vers la droite pour les poignées de porte pointant vers la gauche.

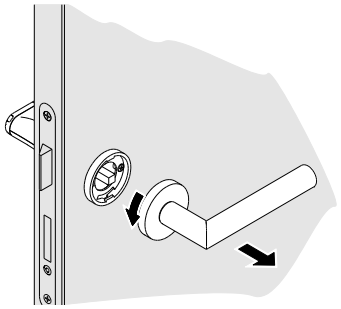

- Dévissez le support de la poignée. Retirez la poignée de porte électronique de la serrure.

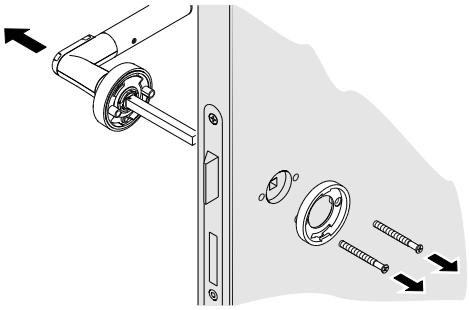

9.1.2 Autorisation électronique des deux côtés

L'autorisation électronique des deux côtés n'est possible que dans les versions à rosette circulaire, à rosette ovale, à plaque longue étroite et à plaque longue large.

- Soulevez le couvercle de la rosette sur la poignée de porte électronique intérieure à l'aide d'un petit tournevis et tirez-le autant que possible.

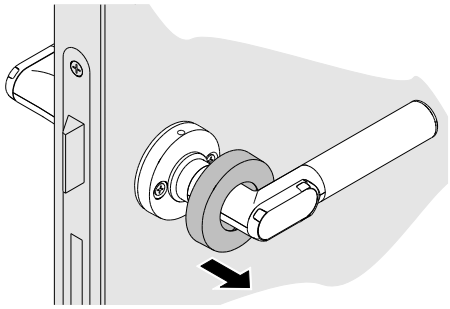

- Desserrez les vis de montage. Retirez la poignée de porte électronique intérieure de la broche carrée. Retirez la poignée de porte électronique extérieure de la serrure.

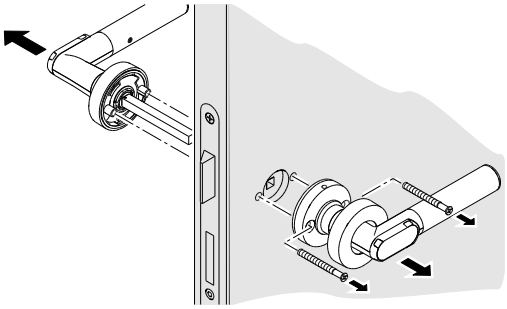

9.1.3 Retirer la broche carrée

Pour raccourcir le carré ou si la longueur du carré ne correspond pas à la serrure, il peut s'avérer nécessaire de retirer le carré.

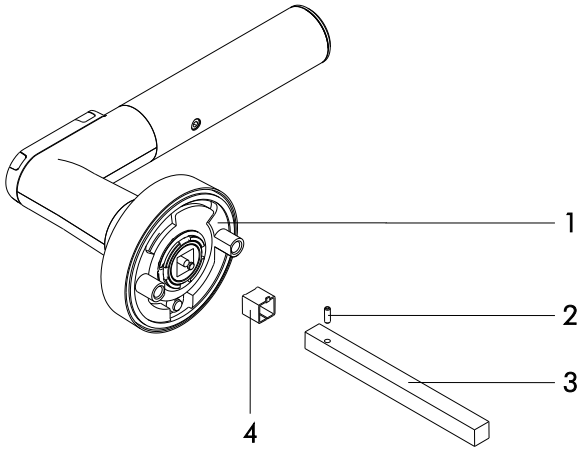

1 Poignée de porte électronique

2 Goupille de serrage en spirale

3 Carré

4 Manchon adaptateur pour le carré (seulement pour le carré de 7 mm)

- Retirez la goupille de serrage en spirale du carré à l'aide d'un poinçon
- Retirez le carré du support.
- Retirez le manchon de l'adaptateur du support carré (si disponible)

9.2 Élimination

- Ne jetez pas la poignée de porte dans les ordures ménagères. L'élimination doit se faire conformément à la Directive Européenne 2002/96/EC à un point de collecte destiné aux déchets électriques.
- Les piles défectueuses ou épuisées doivent être recyclées conformément à la Directive Européenne 2006/66/EC.
- Respectez les règlementations locales en matière d'élimination séparée des piles.
- Recyclez l'emballage d'une manière écologique.

10 FAQ

10.1 La poignée de porte ne passe pas en position de repos

Si la poignée de porte électronique ne passe pas par elle-même en position de repos horizontale après avoir été assemblée, cela peut être dû au fait que la serrure n'est pas correctement alignée. Ceci peut être corrigé en augmentant le diamètre du trou de 8 à 8,5 mm pour le montage de la poignée de porte. La poignée de la porte peut être montée sans aucune contrainte.

10.2 La porte ne s'ouvre pas même si le moteur tourne

Si le moteur de la poignée de porte électronique se déplace de façon audible lorsqu'un transpondeur autorisé est présenté mais ne s'enclenche pas, la position des deux poignées de porte par rapport à l'enveloppe de la serrure doit être vérifiée en position de repos. Les deux poignées de porte doivent être à 90° ± 1° par rapport à l'enveloppe de la serrure.

11 Glossaire

Définition	Description
ClexTouch	Logiciel pour les ordinateurs portatifs Windows pour configurer les systèmes de verrouillage
IDS	Système de Détection d'Intrusion (IDS)
HITAG 1	Technologie pour le transfert sans contact des données d'identification
Keyvi	Logiciel de gestion du système de verrouillage
LEGIC®	Technologie pour le transfert sans contact des données d'identification
MIFARE®	Technologie pour le transfert sans contact des données d'identification
Clé	Porteur de données qui contient les informations d'autorisation. Elle peut être par exemple une carte ISO ou une puce. La clé est parfois connue également sous le nom de transpondeur.
Station de déploiement	Les données peuvent être échangées entre le logiciel de gestion Keyvi et les poignées de porte à l'aide de la station de déploiement.
Clé de service	Une clé spéciale avec laquelle on peut s'identifier comme administrateur du système de verrouillage (voir le chapitre 3.6.5 Clés spéciales, Page 20)
Basculement	Engagement permanent d'une poignée de porte, de manière à pouvoir ouvrir la porte sans clé.
Transpondeur	Voir la clé
WoR	Éveil-sur-radio (réponse radio d'une poignée de porte)